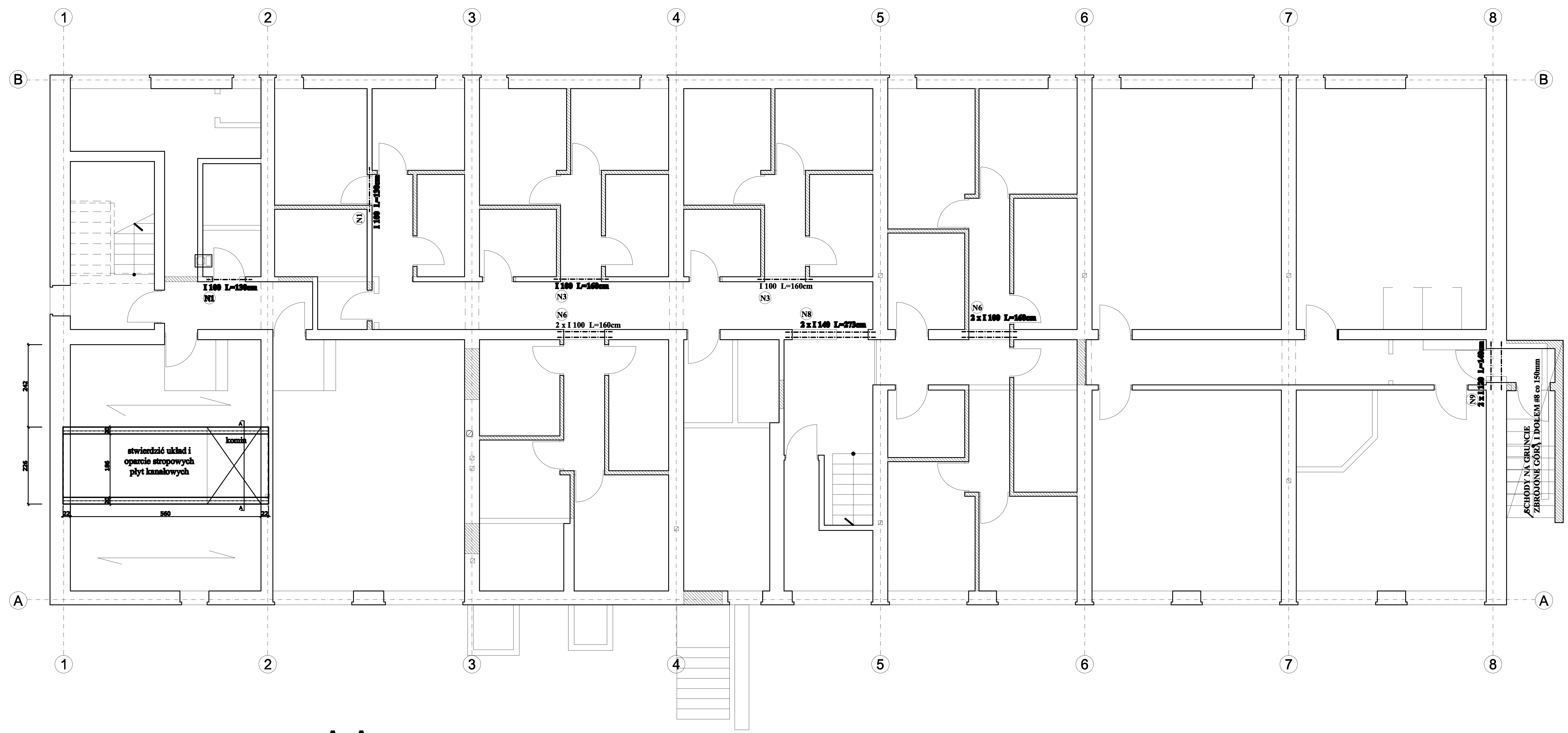

A-A
skala 1:25

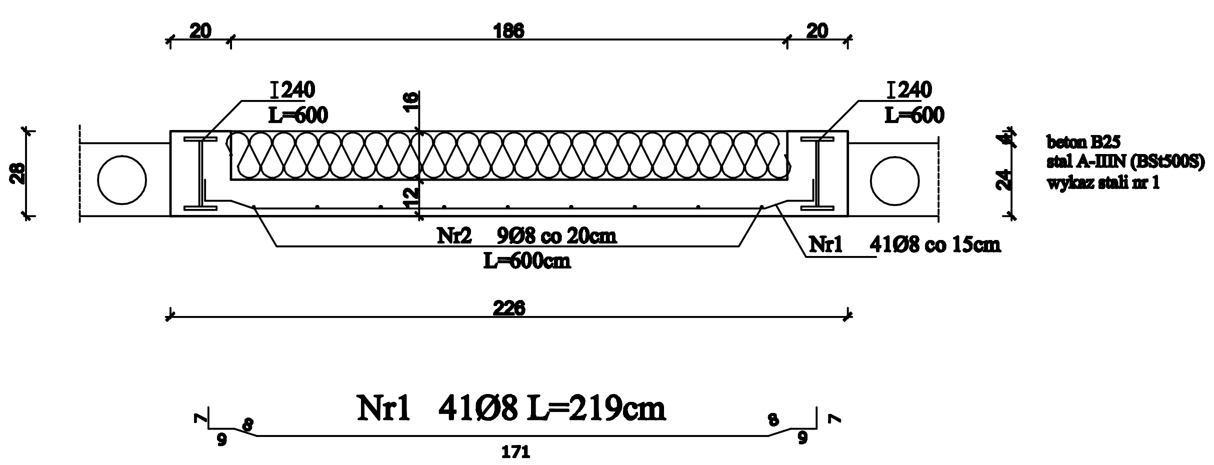

Legenda:

- - - - Rejon przebudowy
- Ściany istniejące
- Ściany projektowane
- Ściany wyburzane

RZUT PIWNICY

1:100

Konstrukcja PRACOWNIA PROJEKTOWA Ryszard Klemiata		70-535 Szczecin ul. Osiek 9 tel. 8-120-156 ; fax 8-121-338	
OBIEKT	Przebudowa budynku koszarowego na mieszkania komunalne i socjalne w miejscowości kolbaskowo		
ADRES	72-001 Kolbaskowo, Dz. nr 70/1, 176/2, 177/1		
INWESTOR	Urząd Gminy Kolbaskowo, 72-001 Kolbaskowo		
	IMIĘ I NAZWISKO	Nr upr. bud. do projektowania w specjalności konstrukcyjno-budowlanej	PODPIS
PROJEKTOWAŁ	mgr inż. Ryszard Klemiata	258/Sz/87	
OPRACOWAŁ	Piotr Klemiata		
SPRAWDZIŁ	mgr inż. Andrzej Brodowski	107/Sz/85	
BRANŻA	konstrukcja	DATA 09.2010	RYS. NR 1K
STADIUM	PW		